FABRIKA MVK

Схема сборки опоры-основания

1

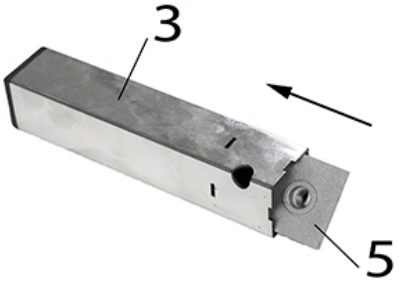

Вставить гайку (5) в ножку (3) совместив отверстия

2

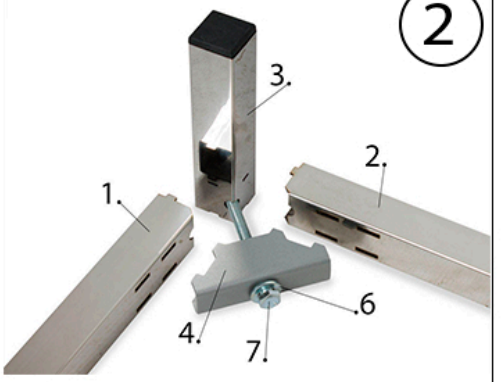

Продеть болт (7) через отверстия в косынке (4) и ножке (3), вкрутить в гайку (5)

3

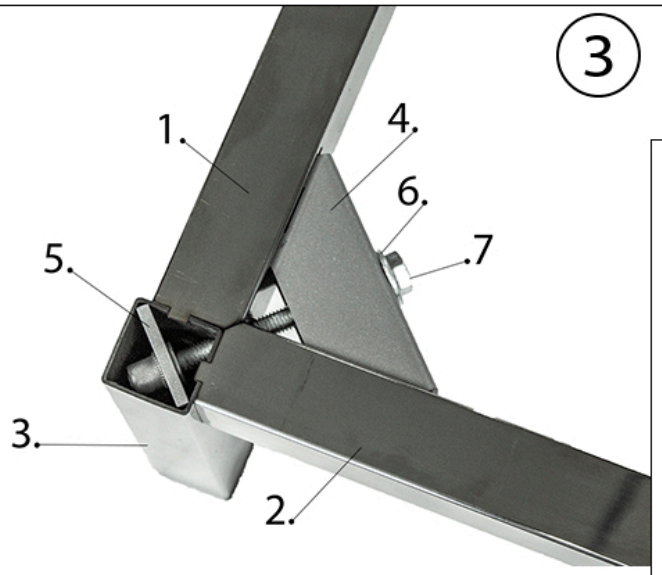

Вставить зубцы косынки (4) в прорези в деталях продольных и поперечных (1, 2). Затянуть ключом.

4

Аналогичным образом закрепить остальные ножки

5

Закрепить каркас к дивану саморезами